WATEX

車載用後方確認支援システム

取扱説明書

７型ワイド液晶カラーモニター＆カメラセット

セット型番	モニター	カメラ	ドラレコ付き品番※
DEC-2000	XL-906T (天吊り)	XLC-906M (スタンダード)	DER-2001
DEC-2000S	XL-906T (天吊り)	XLC-906S (シャッター)	DER-2001S
DEC-2000D	XL-906D (オンダッシュ)	XLC-906M (スタンダード)	DER-2001D
DEC-2000SD	XL-906D (オンダッシュ)	XLC-906S (シャッター)	DER-2001SD

※バックカメラ映像記録用ドライブレコーダー(XLDR-LF)付属

[ドラレコ接続時の注意]

ドラレコの配線を抜き差しする際は、必ず車両のACC電源がオフの状態で行ってください。

ACCがONの状態でドラレコの電源ケーブルを抜き差しするとドラレコの電源ケーブルのヒューズが切れます。

XL-906T
天吊り型モニター

XL-906D
オンダッシュ型モニター

XLC-906S
シャッター付きカメラ

XLC-906M
スタンダードカメラ

シャッターカメラをご使用の際は、モニターの電源をONにした場合、必ずOFFにしてから車のエンジンをOFFにしてください。
モニター電源ONのままエンジンをOFFにするとシャッターが閉じませんのでご注意ください。

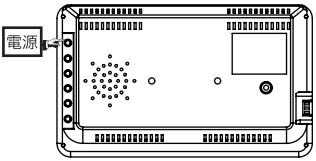

◆モニター電源ONの場合、バック時以外も、バックカメラ映像がモニターに表示されます。

もくじ

安全上のご注意・・・・・・２～３
取扱上のご注意・・・・・４
適合車種・・・・・・・・・４
構成部品・・・・・・・・・５

モニターについて

各部のなまえと操作方法・・６
仕様・・・・・・・・・・・６
画面設定について・・・・・７～８
スケール表示について・・・８

リモコンについて

操作方法と仕様　・・・・・９

カメラについて

各部のなまえと操作方法・・１０
仕様　・・・・・・・・・・・１０

故障ではありません　・・・１１
保証とアフターサービス・・１２

●このたびは車載用後方確認支援システムをお買い上げいただきまして誠にありがとうございました。
●この商品を安全に正しくご使用していただくため、ご使用になる前にこの取扱説明書をよくお読みになり十分に理解をしてください。
●お読みになったあとはいつも手元においてご使用ください。

Ver.1.00

安全に正しくお使いいただくために

絵表示について

この取付説明書の表示では、製品を安全に正しく取り付けていただき、あなたや他の人への危害や財産への損害を未然に防止するために、いろいろな絵表示をしてます。その表示と意味は次のようになっています。
内容をよく理解してから本文をお読みください。

⚠警告	この表示を無視して誤った取り扱いをすると、死亡または重傷を負う可能性が想定される内容を示しています。	⚠注意	この表示を無視して誤った取り扱いをすると、障害を負う可能性が想定される内容及び物的損害の発生が想定される内容を示しています。

絵表示の例

この記号は警告・注意を促す内容があることを告げるものです	この記号は禁止の行為であることを告げるものです。図の中には具体的な禁止内容が描かれています	この記号は行為を強制したり指示する内容を告げるものです

⚠警告

●運転者は走行中に操作しない

運転者が操作する場合は、必ず安全な場所に車を停車させてから行なってください。

●本機を分解したり、 改造しない

事故や火災、感電の原因となります。

●画面が映らない、音が出ないなどの故障状態で使用しない

事故や火災、感電の原因になります。そのような場合は、必ずお買い求めの販売店または弊社サポートセンターにご相談ください。

●異物が入った、水がかかった、煙が出る、変な臭いがする等の異常が起きたら直ちに使用を中止する

そのまま使用すると事故や火災、感電の原因となります。直ちに使用を中止し、必ずお買い求めの販売店または弊社お客様サポートセンターにご相談ください。

●ヒューズを交換するときは、 必ず規定容量のヒューズを使用する

規定容量を超えるヒューズを使用すると、火災の原因となります。

●本機の取付けおよび取付けの変更は、安全のため必ずお買い求めの販売店または弊社お客様サポートセンターへ依頼する

専門技術と経験が必要です。

⚠ 注意

●本機の音量は、 車外の音が聞こえる程度で使用する

車外の音が聞こえない状態で使用すると、 事故の原因となります。

●本機を車載用以外として使用しない

感電やケガの原因となることがあります。

●樹脂加工部をベンジンやシンナーなどの溶剤を使用して清掃しない

部品変形により故障して、 火災の原因となることがあります。

●電源を切るときは、 音量を最小にする

電源ＯＮ時に突然大きな音が出て聴力障害などの原因となることがあります。

●落下させたり強い衝撃を加えない

落下させたり強い衝撃を加えないでください。 故障や火災の原因となります。

●ケーブルに塗料や溶剤などを付着させない

ベンジンやシンナーなどの溶剤が付着するとケーブルの被覆が変質し、 破損することがあります。 焼付塗装などの塗装作業を行なう場合は、 必ず塗装完了後に各ケーブルを配線してください。

●高圧洗浄機でカメラを洗わないでください。

カメラは防水構造になっておりますが、 高圧洗浄機の直接噴射を受けますと防水構造が破壊され、 カメラ内部に浸水し、 故障の原因となります。

●ケーブルを切断しない

ケーブルは同軸線を内蔵した特殊ケーブルなので、 切断しないでください。 感電や火災、 事故の原因となります。

・この取扱説明書に描かれているイラスト、画面表示などは見やすくするために誇張、省略があり実際と多少異なる場合があります。

・仕様などは改良のため予告なく変更することがあります。

⚠取扱上のご注意

◆本体の取扱について

・システム動作中、ケーブルの抜き差しは絶対にしないでください。

◆本体のお手入れについて

・本体をお手入れするときは、柔らかい乾いた布で軽く拭いてください。汚れがひどいときは、水で薄めた中性洗剤を柔らかい布をつけて軽く拭き取り、乾いた布で仕上げてください。

・ベンジン、シンナー、自動車用クリーナーなどは変質したり、塗料がはげる原因となりますので使用しないでください。またゴムやビニール製品を長時間接触させておくと、シミのつくことがあります。

・液晶表示部はホコリがつきやすいので、時々柔らかい布で拭いてください。

・液晶パネル面を上にしダッシュボードの上に放置しないでください。

・液晶パネル部の表面は傷つきやすいので、硬いものでこすったり叩いたりしないでください。

・液晶パネル部に水滴などをつけた状態で放置しないでください。変色、シミの原因となります。また水分が内部に浸入すると、故障の原因となります。水滴などがついてしまった場合は、すぐに脱脂綿や柔らかい布などで拭き取ってください。

・非常に寒いとき、応答が遅くなったり画面が暗くなったりすることがありますが、故障ではありません。常温に戻れば回復します。（使用温度範囲０℃～６０℃）

・液晶パネルの中には、小さな黒点や輝点がでることがありますが、液晶特有の現象であり、故障ではありません。

●適合車種（2010年時点）

メーカー	車　種	メーカー	車　種
いすゞ自動車	エルフ	三菱ふそう	キャンター
	フォワード		ファイター
	ギガ		スーパーグレート
UDトラックス	コンドル	トヨタ	ダイナ
	クオン		トヨエース
日野自動車	デュトロ	日産	アトラス
	レンジャー		
	プロフィア		

＊車両のグレード・オプションにより内装が異なり、取付けが出来ない車種もございますのでご注意ください。

構成部品　＊構成部品はご注文の内容や車種により異なります。

			個数
モニター	XL-906T (ケーブル約 5m) 取付用付属品	天吊りモニター、リモコン付き：電池 (CR2025)	1
		・天吊りアーム	1
		・スペーサー用マウント（M4×12 ワッシャー付きネジ）	1
		・グロメット	1
		・結束バンド	1
		スペーサーA	車種によって付属
	オプション	スペーサーB スペーサーC スペーサーD スペーサーK スペーサーL	
	XL-906D (ケーブル約 1.5m) 取付用付属品	オンダッシュモニター、リモコン付き：電池 (CR2025)	1
		オンダッシュブラケット（3×10 タッピンネジ ×4 個）	1
カメラ	XLC-906M スタンダードカメラ (ケーブル約 0.9m) ＆付属品	スタンダードカメラ本体	1
		・カメラブラケット	1
		・サンバイザー	1
		・M5×20 座金組込六角ボルト	2
		・M5 ナット	2
		・5×20 タッピンネジ	2
		・M4×8　座金組込六角ボルト	4
	XLC-906S シャッター付きカメラ (ケーブル約 0.9m) ＆付属品	シャッター付きカメラ本体 (サンバイザーと M4×8 取付ネジ ×2 個含む)	1
		・カメラブラケット	1
		・M5×20 座金組込六角ボルト	2
		・M5 フランジナット	2
		・5×20 座金組込六角タッピンネジ	2
		・M4×8　座金組込カメラ取付ネジ	2
電源		電源ケーブル (約 2m、ヒューズ 2A)	1
オプション接続ケーブル（延長用）		XLW-70605　5m XLW-70615　15m XLW-70623　23m	
その他		取扱説明書（保証書付き） 取付説明書	1 1
ドライブレコーダーセット ※DER シリーズのみ		XLDR-LF ドライブレコーダー接続ケーブル (天吊り用約 0.5m)(オンダッシュ用約 3.5m)	1 1

各部のなまえと操作方法

■７型液晶モニター

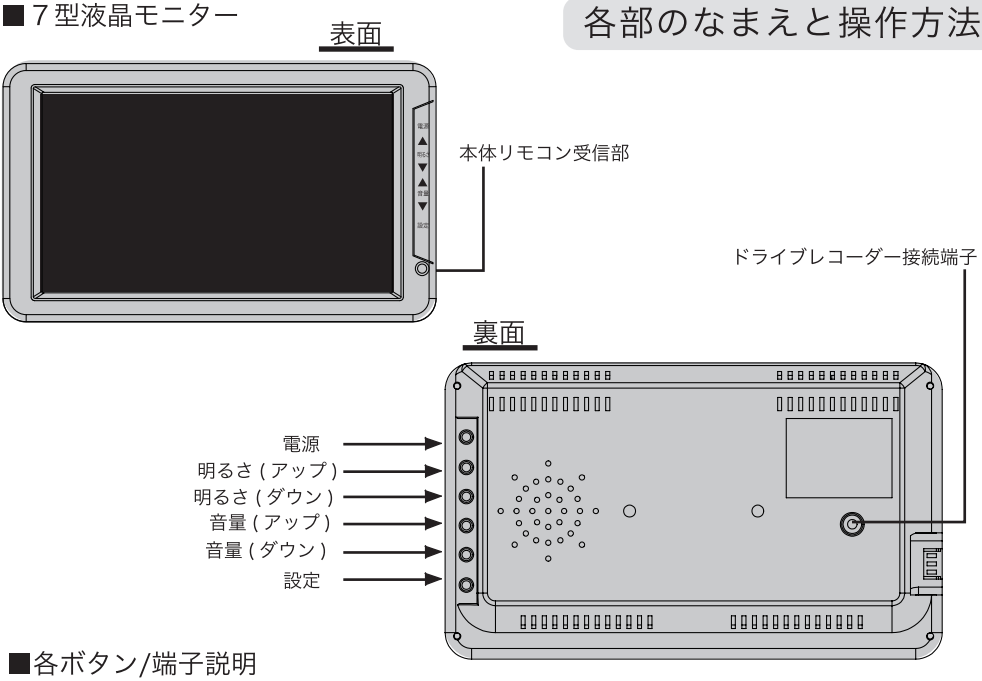

■各ボタン/端子説明

■電源 ： 電源を ON/OFF（初期設定OFF)

◆モニター電源ONの場合、バック時以外も、バックカメラ映像がモニターに表示されます。

◆モニター電源OFFの場合、バック時のみ、バックカメラ映像がモニターに表示されます。

■明るさ (アップ) ： 画面を明るくします

■明るさ (ダウン) ： 画面を暗くします

■音量 (アップ) ： 音量を上げます

■音量 (ダウン) ： 音量を下げます

■設定： 画面設定を表示します 詳細説明は７ページをご覧ください

シャッター付きカメラをご使用の際は、モニターの電源をONのままエンジンを切るとシャッターが閉じません

■ドライブレコーダー接続端子：専用ケーブルとドライブレコーダーを接続。
リアカメラ映像の録画ができます(DERシリーズのみ使用)

仕 様

※製品のデザイン及び規格は予告なく変更されることがあります。

電源	DC12～24V
消費電力	4.7W
画素数	1024W(RGB)×600H
輝度	500cd/m²
バックライト寿命	約20,000 時間 (＊1)
動作温度	0～+60℃
外形寸法	188 x 112 x 30mm
重量	約580g (ケーブル含む)

＊1 初期の輝度から明るさが半減する目安の時間

モニター画面設定

■画面設定

画面設定は、モニターの明るさ、濃淡、車幅線、停止線、ディマーの設定ができます。
設定した値は電源をOFF にしても初期設定に戻りません。
設定を初期値に戻したい場合は設定初期化を選択してください。
[初期値] 明るさ:25、濃淡:25、車幅線:2、停止線:2、シャッターカメラー:OFF、ディマー:ON

■本体操作手順（リモコンでも操作できます。）

1. 本体裏面の設定ボタンを押す。
2. 設定項目を本体裏面の『△』『▽』ボタンを押し、設定したい項目を選択します。
3. 本体裏面の『◁』『▷』ボタンを押し、設定値を調整します。
4. 初期化したい場合は、設定初期化を選択して『◁』または『▷』ボタンで初期値に戻ります。
5. 画面設定を終了するときは、終了を選択して『◁』または『▷』ボタンで画面設定を閉じます。(＊1)

(＊1) 変更した設定値を保存して終了します。設定ボタンを押しても同様に終了します。
設定画面は、30秒間何も操作が行われないと設定値を保存して終了します。

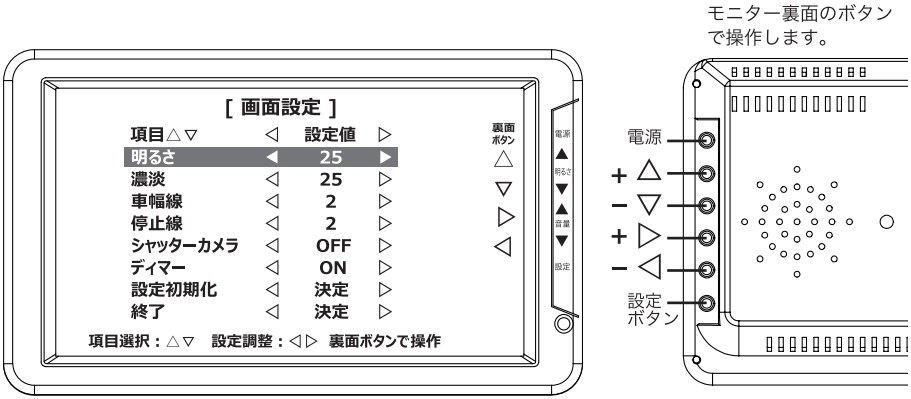

[設定内容]

■明 る さ　：(初期値25)画面の明るさを調整します。０～５０の範囲で設定可能

■濃　　淡　：(初期値25)画面の色の濃さや薄さを調整します。０～５０の範囲で設定可能

■車 幅 線　：(初期値2)バックギアと連動して表示します。
画面の車幅線を切り替えます。１～３の範囲で設定可能

■停 止 線　：(初期値2)バックギアと連動して表示します。
画面に停止警告ラインを入れます。０～５の範囲で設定可能
０にすると、車幅線と停止線が非表示になります。

■シャッターカメラ：(初期値OFF)シャッターカメラ(XLC-906S)を使用する際はONにします。

■ディマー　：(初期値ON)ONにすると外の明るさに応じて自動的に表示輝度を調整します。

■設定初期化：画面設定の設定値を初期値に戻します。

■終　　了　：設定を保存し、設定画面を閉じます。

モニター画面設定

スケール表示機能 (*2)

車幅線、停止線表示機能は車幅確認や後方停止位置の目安となり確認に便利です。
バックギアに連動して表示します。

＊車幅線１～３、停止線1～５

車幅線１～３、停止線1～５は車幅表示ライン、停止警告ラインを下図のように表示します。

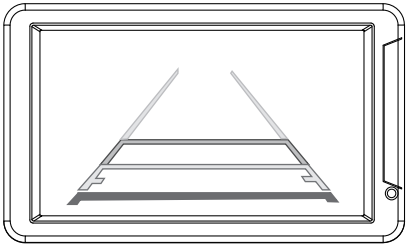

＊停止線０

停止線０は全てのラインを非表示にします。

(＊２) カメラの取付け位置 ・ 方向によって車幅表示ラインと停止警告ラインは実際の距離と異なります。
後方の安全確認は必ず目視で行ってください。
車幅表示ラインだけの表示や、 停止警告ラインだけの表示はできません。

ディマー機能

ディマーセンサー（自動調光）で明るさを検地し、周囲の明るさに適したバックライトの明るさに調光する機能です。

※ディマーセンサーが内蔵されていますので
センサー部は覆わないでください。

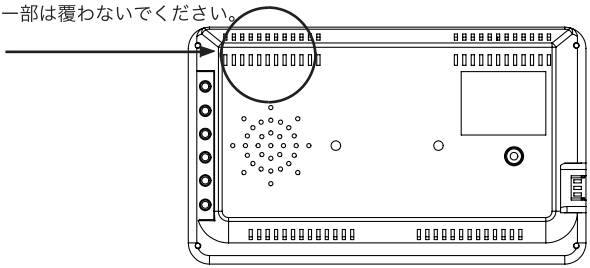

リモコンについて

■リモコンの操作について

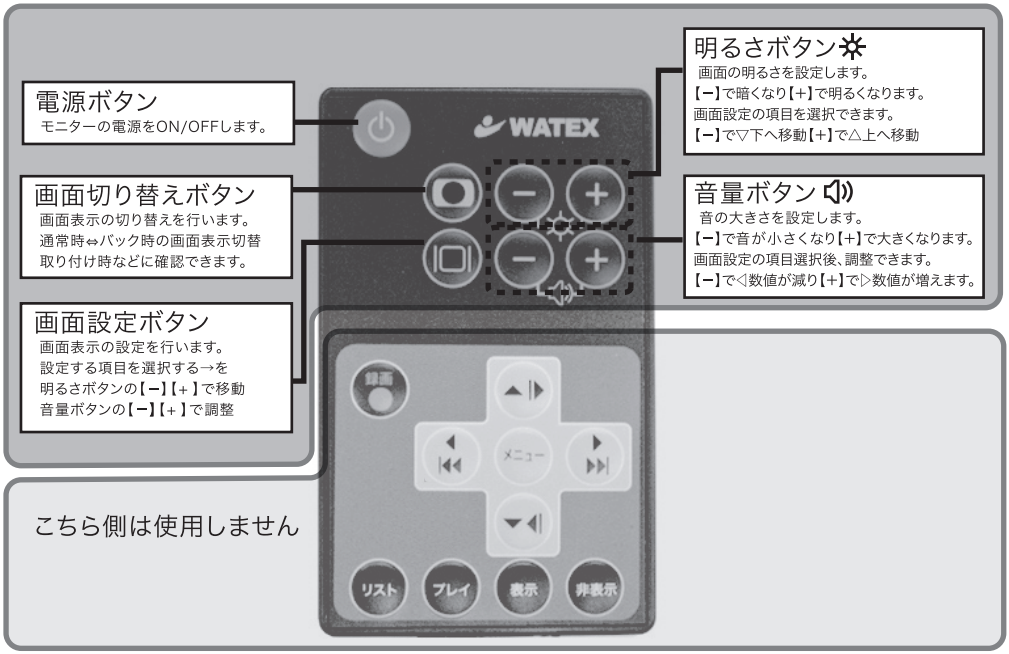

仕様	電　　源：DC3V　リチウム電池 CR2025　1 個 仕様及び外観は、改良のため予告なく変更する場合があります。ご了承ください。

■リモコンについてのお知らせ

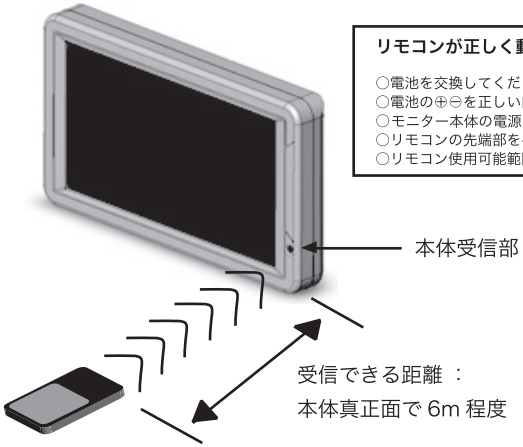

リモコンが正しく動作しない場合は、以下の項目を実行して下さい。

○電池を交換してください。
○電池の⊕⊖を正しい向きに入れてください。
○モニター本体の電源スイッチを押してください。
○リモコンの先端部を手などで覆わないように操作してください。
○リモコン使用可能範囲で操作してください。

ご注意

●本体受信部との間に信号を遮る物があると動作しません。

●リモコンを本体の斜め位置から操作すると送信できる距離が短くなります。

各部のなまえと操作方法

バックカメラ (スタンダード / シャッター付き)

XLC-906M スタンダードカメラ

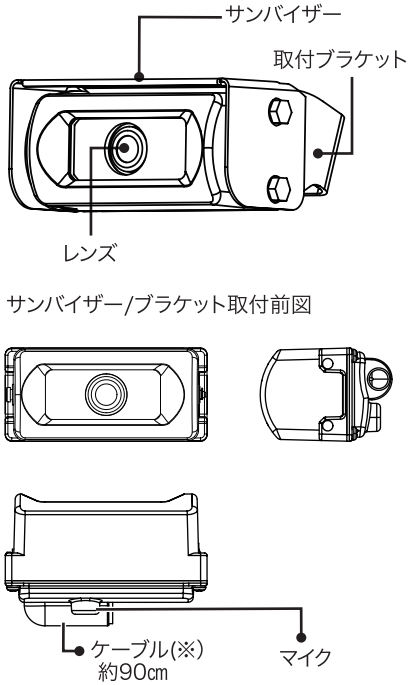

XLC-906S シャッター付きカメラ

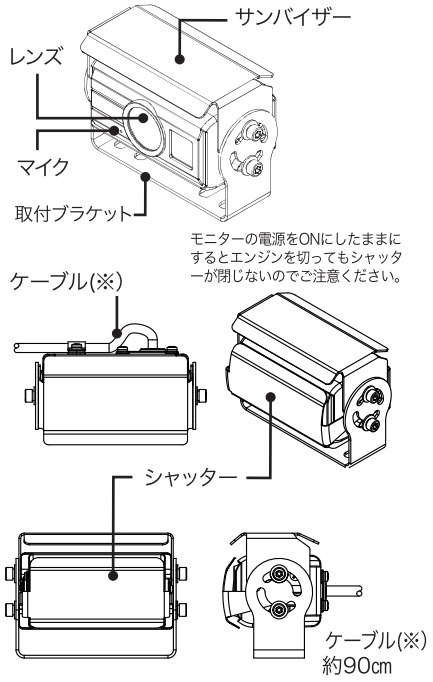

ケーブル※：通し孔の金属部や板金の切断面等、ケーブルに傷をつけやすいところには、保護チューブ保護グロメットなどを使用して保護してください。また、内部ショートの原因となりますので強いネジりや曲げをケーブルに与えないよう配線してください。万一、外皮に傷がつきますと防水性が損なわれますのでご注意してください。

仕 様

※製品のデザイン及び規格は予告なく変更されることがあります。

仕様	XLC-906M(スタンダード)	XLC-906S(シャッター付)
解像度	TVI:200万画素	TVI:200万画素
イメージセンサ	1/2.8 inch（SONY製STARVIS）	1/2.8 inch（SONY製STARVIS）
レンズ	1.79㎜, F2.0	1.79㎜, F2.0
最低照度	0.1 lux	0.1 lux
消費電力	約110mA	約110mA(ヒーターOFF時)
電源	12V DC	12V DC
動作温度	-30℃～+65℃	-30℃～+65℃
重量	約158g	約258g
外寸(本体のみ)	78(W)×36(H)×54(D)㎜	83(W)×48(H)×57(D)㎜
外寸(サンバイザー,ブラケット,ネジ含む)	92.5(W)×39.5(H)×66.5(D)㎜	88(W)×69(H)×57(D)㎜

故障ではありません

修理を依頼する前に、 もう一度お調べください。

このようなときには	調べるところ	参照ページ
モニターがつかない	配線の接続は正しくできていますか？	取付説明書
	電源は入っていますか？	6
	電源ケーブルのヒューズは切れていませんか？	取付説明書
モニター画面は映るが画面や映像が出ない	カメラのケーブルが切れたり外れていませんか？	取付説明書
リモコンで送信できない	リモコンとモニターの間に障害物がありませんか？	9
	リモコンをモニター受信部に向けてボタンを押しましたか？	9
	電池切れではありませんか？	-
	電池の向き(＋・－)が逆ではありませんか？	-
画像が暗い	明るさを調整しましたか？	7
	ディマー機能がＯＮではありませんか？	7
音が出ない	音量が下がっていませんか？	6
色合いが悪い	設定画面で色合い、濃淡を調整しましたか？	7
バックギアに入れてもモニターがつかない	バックギアケーブルが正しく接続されていますか？	取付説明書
映像が不鮮明	カメラのレンズ部が汚れていませんか？	１０
	カメラのコネクタが奥まで接続されていますか？	取付説明書
ヒューズが切れる※	電源ケーブルのヒューズを取り替えてください。 頻繁にヒューズが切れる場合は配線を確認してください。	取付説明書
カメラのシャッターが閉まらない（XLC-906S）	モニター電源がONではありませんか？ シャッターカメラをご使用の際は、モニターの電源をONにした場合、必ずOFFにしてから車のエンジンをOFFにしてください。 モニター電源ONのままエンジンをOFFにするとシャッターが閉じませんのでご注意ください。	1、6

※ドライブレコーダー(XLDR-LF)付属タイプDER-2001シリーズについて

[ドラレコ接続時の注意]

ドラレコの配線を抜き差しする際は、必ず車両のACC電源がオフの状態で行ってください。

ACCがONの状態でドラレコの電源ケーブルを抜き差しするとドラレコの電源ケーブルのヒューズが切れます。